BẢN ĐÁNH GIÁ KHẢ NĂNG SỬ DỤNG

Mã số phát hành :	GĐ412506002
Ngày phát hành	25/6/2025
Bộ môn phát hành	P.CƠ KHÍ

Gởi đến: Phòng Kỹ Thuật Chế Tạo
Ông/ Bà

Trưởng phòng	Xác nhận	Phát hành
TRUNG 10064	CƯỜNG 18693 2025/06/24	SƯƠNG 20132

＊ <Cột ghi của bộ phận phát hành>

Đánh dấu √ vào lý do phát hành bên dưới (Trong trường hợp trộn lẫn thì đánh dấu √)
☑ Kiểm tra NG
☐ Không thể kiểm tra, không xác thực được trị số kiểm tra

Số yêu cầu	213503038B	Tên nơi gia công	VDM	
Tên thiết bị	AS01-003V-L	Tên hàng	OTHERS BED	
Số bản vẽ	S858595		Số lượng	1 P (Đính kèm chi tiết)
Vị trí NG : KT: ◎ Ø 0.02A THỰC ĐO 0.052			Chủng loại	FC140

Kỳ hạn yêu cầu : 4/7/2025

＊ <Cột do Bộ phận KTCT của nhà máy ghi: chỉ ghi trường hợp Bộ phận thiết kế thiết bị ngoài công trường mình>

Ngày soạn thảo: Năm tháng ngày

Bàn thảo với bộ phận thiết kế thiết bị.
CẦN - KHÔNG CẦN

Trưởng phòng	Xác nhận	Phụ trách

＊ <Cột ghi của bộ phận trả lời>

Ngày phán định: Năm tháng ngày

Bộ phận trả lời ( )

Trưởng phòng	Xác nhận	Phụ trách

PHÁN ĐỊNH	Kích thước NG Không thể đo · Không thể xác thực	Có thể sử dụng · Không thể sử dụng Có thể sử dụng · Không thể sử dụng
LÝ DO PHÁN ĐỊNH		

Quy trình xử lý bản gốc: Bộ phận gia công của Công ty hoặc Bộ phận đặt hàng gia công bên ngoài⇒ Bộ phận KTCT (copy để lại) ⇒ Bộ phận thiết kế thiết bị⇒ Bộ phận KTCT⇒ Bộ phận phát hành bản đánh giá khả năng sử dụng (bảo quản bản gốc)

※ Trường hợp Bộ phận thiết kế thiết bị của tự nhà máy đặt tại bộ phận gia công bên trong Công ty chính hoặc bộ phận đặt hàng gia công bên ngoài và nhà máy thì sẽ bỏ đi ô Bộ phận KTCT nói trên.

REV.	DATE	DESCRIPTION	REF.No.	DWN.	CHKD.
init.	2012/03/14			Nguyen Khanh Khoa	T.Kitamoto
△					
△					
△					

23102414

CUTTING TOLERANCE	
0.5 ~ ≦ 6	±0.1
6 ~ ≦ 30	±0.2
30 ~ ≦ 120	±0.3
120 ~ ≦ 315	±0.5
TOLERANCES NOT OTHERWISE SPECIFIED	

FINISH MARKS

1.6 (0.1) FL

XUẤT BẢN VẼ

BẢN VẼ DÙNG CHẾ TẠO - NGHIỆM THU

HỦY SAU KHI HOÀN TẤT DO NOT COPY

2024.10.30

P.QLKTSX VDM

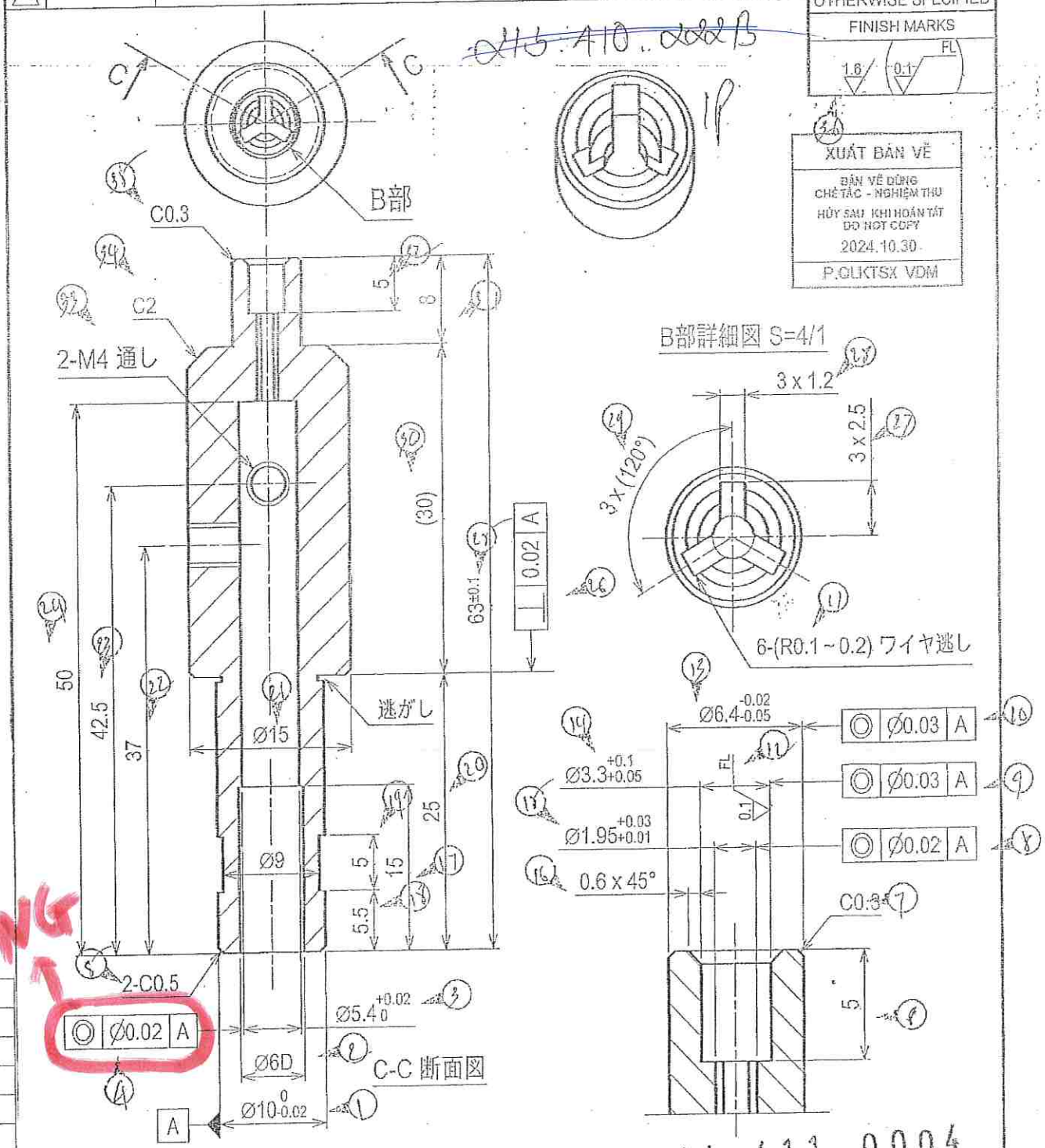

NG

60
90
10
40
60
80
40
240
10
20

414 111 0004

DWN.	CHKD.	TITLE	PARTS NAME
Nguyen_Khanh_Khoa	T.Kitamoto	部品図 PART DRAWING 部品図 部品図	(その他)ベット(ベッド) (OTHERS)BED (其他)床台 (其他)床台
QUENCH&TEMPER	SURFACE		
HRC 60°~ °			
MATERIAL	DATE	SCALE	DWG.No.
SKD11	2012/03/14	2:1	S858595

PO: 213410222B - 037 QTY: 1.0 P] [DD: - Bình thường] [ANH 20389 202 MAZDA MOTOR CO.,LTD.